コンポジットグリッパー

SCG-HSS ロボセット

吸込量: 270～650 l/min

ELECTRONICS

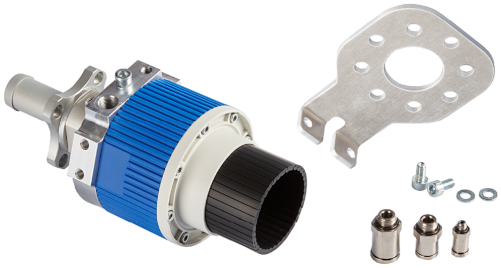

SCG-HSS ロボセット

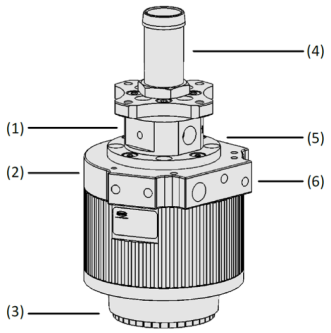

システムデザイン SCG-HSS ロボセット

製品特徴

- ロボットへの取付・セットアップが容易なロボセット
- 「ならいピン」がワークの表面にそって変形するため、特に凹凸の大きなワークにも柔軟に追従し安定した搬送を実現
- 高い吸込量ながらエアの消費量を抑え、ランニングコストの削減を実現
- 予期せぬ静電気放電によるワークの不良・破損を防止
- ワークの方向や位置決め性能が高いため、素早く、信頼性の高い搬送を実現

業界特有のアプリケーションへの適合性

アプリケーション

- コンパクトな実装基板向けハンドをベースにしたハンドリングセット
- 実装基板搬送用ESD対応ハンド SCG-HSSに、取付用ブラケット・レギュレーター・ワンタッチホースコネクタが付属
- 実装基板などの特に凹凸の大きなワークを安定して搬送可能
- スルーホールなどで吸着面が完全に覆われない場合にも、大きな吸込量で安定したハンドリングを実現
- ESD対策に対応した設計のため、予期しない静電気放電から繊細な電子部品などのワークを保護

デザイン

- (1) 非アルマイト加工のアルミニウム製真空発生器一体型グリッパー
- (2) 側面取付に対応
- (3) 圧縮エアの制御で伸長/固定が可能な「ならいピン」
- (4) 排気エアの排気方向を調整可能な排気ダクト
- (5) 真空発生用圧縮エア接続口
- 「ならいピン」の伸長/固定用圧縮エア、及び真空センサ接続用接続口

発注コード SCG-HSS ロボセット

© J. Schmalz GmbH / 技術的な変更がある場合がございます / 上で生成された 01.02.2024

シュマルツに連絡してください。 Schmalz K.K / 〒224-0027 横浜市都筑区大棚町3001-7/ +81 45 565-5150 / schmalz@schmalz.co.jp

SCG-HSS ロボセット

吸込量: 270～650 l/min

ROB-SET SCG-HSS	–	UR
1		2

1 – 製品仕様

タイプ	種類
ROB-SET SCG-HSS	SCG-HSSロボセット

2 – 適用ロボット

タイプ	種類
UR	ユニバーサルロボット社 / UR

発注データ SCG-HSS ロボセット

型式	製品コード
ROB-SET SCG-HSS UR	10.01.30.01126

発注データ スペアパーツ SCG-HSS ロボセット

型式	スペアパーツ		製品コード
ROB-SET SCG-HSS UR	スペアパーツセット	ERS SCG-HSS 5S	10.01.30.01066

テクニカルデータ SCG-HSS ロボセット

型式		追加機能 エジェクタ	性能	作動温度	本体質量 [g]
ROB-SET SCG-HSS UR	-	-	-	5 ～ 50 °C	-

デザインデータ SCG-HSS ロボセット

型式	B1 [mm]	B2 [mm]	D [mm]	D2 [mm]	D3 [mm]	D mk1 [mm]	Ds [mm]
ROB-SET SCG-HSS UR	73	-	73	-	-	-	47

型式	d [mm]	G1	G3	G4	H [mm]	H1 [mm]	H2 [mm]
ROB-SET SCG-HSS UR	-	-	-	-	105	143.5	75.5

シュマルツに連絡してください。 Schmalz K.K / 〒224-0027 横浜市都筑区大棚町3001-7/ +81 45 565-5150 / schmalz@schmalz.co.jp